KACHELOFENHEIZEINSÄTZE VON BRUNNER

DF 33

Stand: 2019-04-15

BRUNNER®

heizen auf bayerisch.

Maßblätter - DF 33

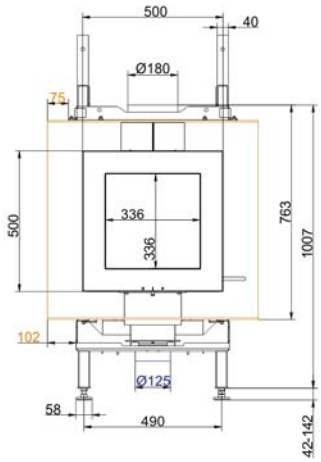

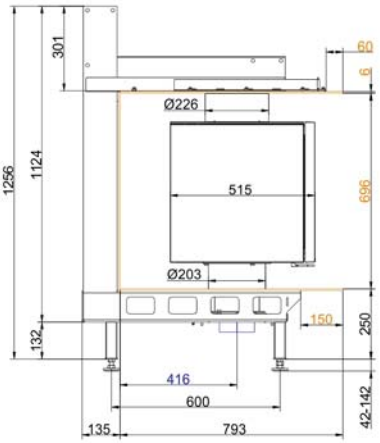

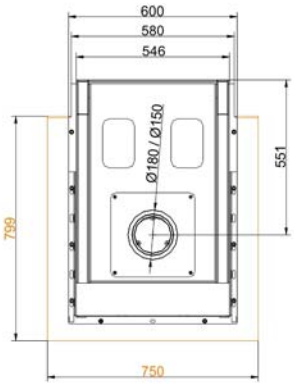

DF 33 mit Nischenverkleidung 01

DF 33 mit Nischenverkleidung 01

Maßblätter - DF 33

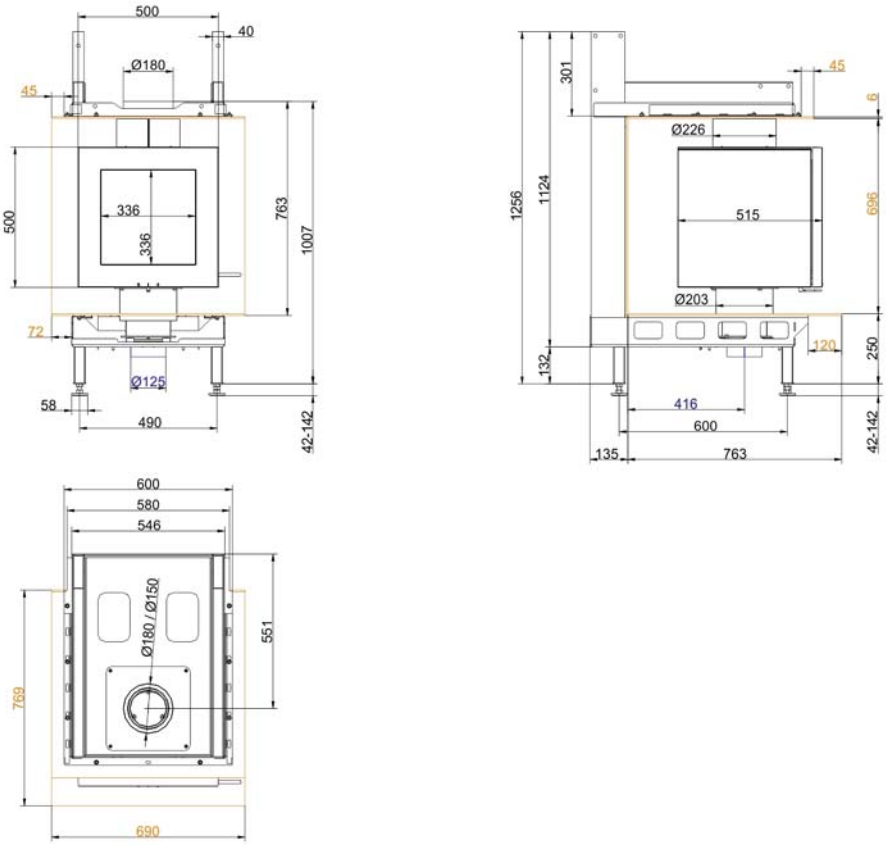

DF 33 mit Nischenverkleidung 02

DF 33 mit Nischenverkleidung 02

Maßblätter - DF 33

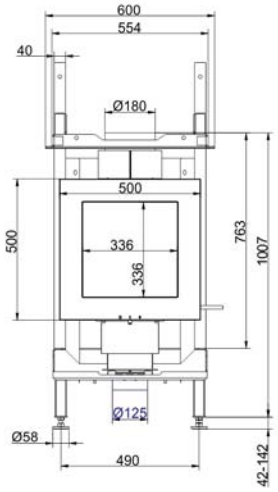

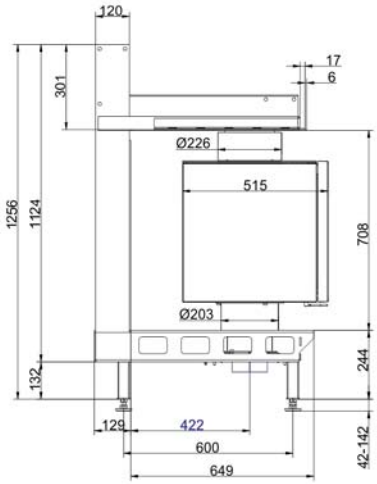

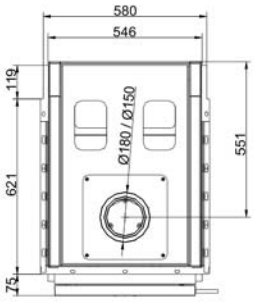

DF 33 ohne Nischenverkleidung

DF 33 ohne Nischenverkleidung

Maßblätter - DF 33

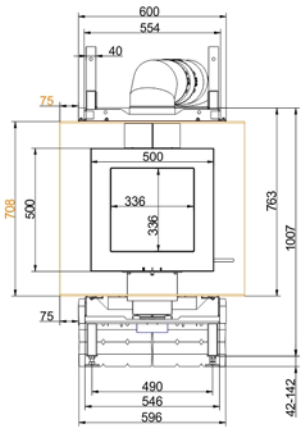

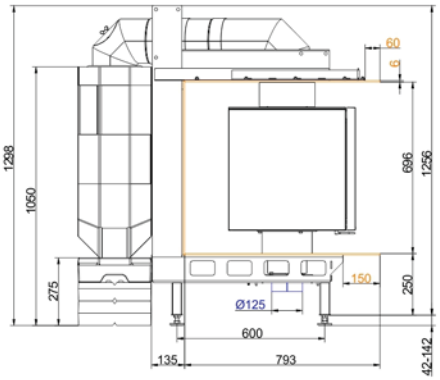

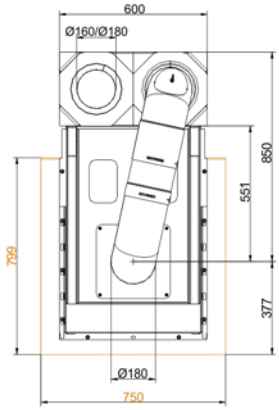

Nischenverkleidung 01 mit MSS

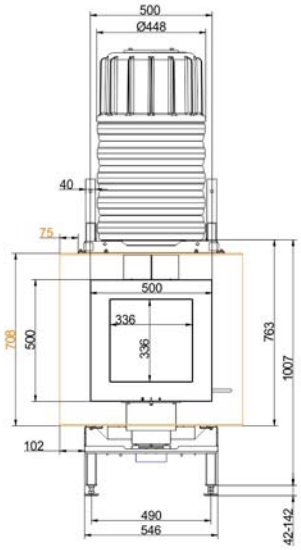

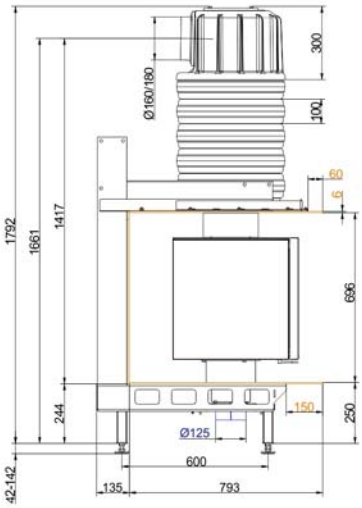

Nischenverkleidung 01 mit MAS

Maßblätter - DF 33

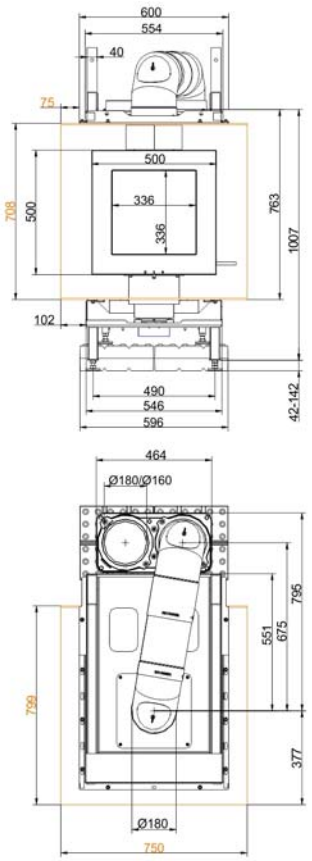

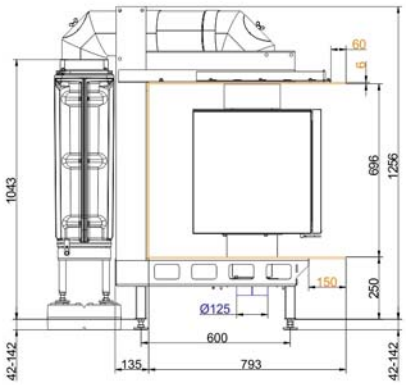

Nischenverkleidung 01 mit GNF 8

Für Zeichnungsdaten zur CAD-Planung empfehlen wir PaletteCAD. Laufend aktualisierte Maßzeichnungen unter www.brunner.de
Rahmen / Frontvariante farblich markiert.

Planung und Einbau - DF 33

Geprüft nach		EN 13229 W	EN 13229 WA
Werte bei Betriebsweise		Nennleistung [1]	Speicherbetrieb [2]
Geeignet für alle Bauweisen nach Fachregel		OK	OK
EEI		109,8	109,8
Daten für Funktionsnachweis			
Nennwärmeleistung	kW	6	-
Brennstoffumsatz	kg/h	1,7	2,5
Feuerungsleistung	kW	7,5	10
Abgasmassenstrom	g/s	7	10
Stutzentemperatur (vor Nachheizfläche)	°C	420	460
Abgastemperatur nach			
1 x nebenstehende Nachheizfläche (GNF 8/10)	°C	175	190
5 x Speicherringen (MAS) [3]	°C	230	245
3,3 m keramische Nachheizfläche [4]	°C	215	225
2,0 m Modulspeichersteine (MSS) [4]	°C	215	225
notwendiger Förderdruck	Pa	12	12
Verbrennungsluftbedarf	m^3/h	22	30
Verbrennungsluftanschluß Ø	mm	125	125
Wärmeverteilung			
Heizeinsatz / Nachheizfläche	%	15 / 70	15 / 70
Sichtscheibe (Einfach- / Doppelscheibe)	%	- / 15	- / 15
Luftquerschnitte [5]			
Zuluft	cm^2	- / 200 / 200	- / 200 / 200
Umluft	cm^2	- / 200 / 200	- / 200 / 200
min. Abstände Feuerstätte ohne / mit Konvektionsmantel			
zur Dämmschicht	cm	4	4
zum Aufstellboden	cm	40	40
Wärmedämmung ohne / mit Luftgitter [6]			
Anbauwand	cm	5 [7]	5 [7]
Boden	cm	0	0
Decke	cm	18 [7]	18 [7]
Vormauerung bei zu schützender Wand	cm	10	10
Gewicht			
Gewicht Heizeinsatz / Brennkammer	kg	208-286 / 28,5	
Anforderung/Grenzwerte			
Deutschland / Österreich		1.BImSchV (Stufe 2) / 15a BVG (2015)	

1) Angaben zu „Nennleistung“ ermittelt mit metallischer Nachheizfläche.
2) Angaben zu „Speicherbetrieb“ für die handwerkliche Ausführung der Nachheizfläche (Richtwerte für den Fachbetrieb).
3) Drosselklappe empfohlen
4) Richtwert. Ermittlung nach Auslegungsdiagramm für nebenstehende Speichermasse bzw. rechnerischer Funktionsnachweis
5) für Kamin-/Heizeinsätze / Heizgasrohr / metallische Nachheizfläche
6) Werte ermittelt mit obrigen Luftquerschnitten; Ofenhülle wärmeabgebend ausgeführt
7) Promasil 950KS

Ulrich Brunner GmbH
Zellhuber Ring 17 - 18
D-84307 Eggenfelden
Telefonat: +49 / (0)87 21 / 7 71-0
Telefax: +49 / (0)87 21 / 7 71-100
info@brunner.de | www.brunner.de

BRUNNER Produkte werden ausschließlich vom qualifizierten Fachbetrieb angeboten und verkauft.
Technische und Sortiments-Änderungen sowie Irrtum vorbehalten.